Caractéristiques

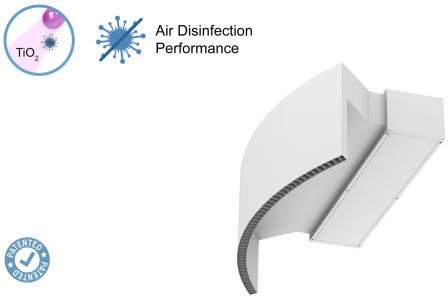

- Technologie Kleenfan avec ventilateurs à action désinfectante photocatalyse. Les rayons UV-A, issus de la LED longue durée, agissent sur le dioxyde de titane de la turbine, les espèces réactives à oxygène (ROS) puis, par des réactions d'oxydation/réduction, éliminent un large éventail de microorganismes pathogènes (virus et bactéries). Il minéralise la plupart des polluants présents dans les zones urbaines produits par les véhicules et l'industrie (NOx, SOx, COx, formaldéhydes, COV, etc.).
- Spécialement conçu pour être installé dans tous les types de portes tournantes. Deux dispositions possibles, dimensions adaptées.
- Construction du boitier autoportant en plaque d'acier galvanisé , fini en peinture époxy-polyester structurelle de couleur RAL9016 en standard.Les autres couleurs ou l'acier inoxydable sont disponibles sur commande.
- Large grille d'entrée en facettes évitant l'entretien intensif.
- Palettes circulaires en aluminium anodisé avec profil aérodynamique.
- Ventilateurs centrifuges EC à double entrée entraînés par un moteur à rotor externe et à faible niveau sonore et très faible consommation.
- Type "P" avec bobine chauffée à l'eau.Type "E" avec éléments électriques blindés à trois niveaux avec régulation intégrée. Type "A" sans chauffage, air uniquement.Bobine d'expansion DX optionnel.
- Contrôle avancé Plug&Play. Inclut : Contrôle PRO avancé avec écran LCD et thermostat intégré, contact de porte, câble RJ11 de 7m et télécommande. Optionnel : Contrôle intelligent Clever Pro (automatique, programmable, ModBus pour PKC, minuterie, etc.)

Spécifications

50Hz

Ventilation seule		
Modèle	**Débit d'air nominal** (m³/h)	**Hauteur d'installation recommandée** (m)
ROTO ECG 1000 A FC	2700	3-4,2
ROTO ECG 1500 A FC	3600	3-4,2
ROTO ECG 2000 A FC	5400	3-4,2
ROTO ECG 2500 A FC	6300	3-4,2

Chauffage électrique			
Modèle	**Débit d'air nominal** (m³/h)	**Puissance de chauffage électrique 400Vx3** (kW)	**Hauteur d'installation recommandée** (m)
ROTO ECG 1000 E FC	2700	5/10/15	3-4,2
ROTO ECG 1500 E FC	3600	7,5/15/22,5	3-4,2
ROTO ECG 2000 E FC	5400	10/20/30	3-4,2
ROTO ECG 2500 E FC	6300	10/20/30	3-4,2

Eau chaude					
Modèle	**Débit d'air nominal** (m³/h)	**Hauteur d'installation recommandée** (m)	**Puissance de chauffage 80/60ºC** (kW)	**Puissance de chauffage 60/40ºC** (kW)	**Puissance de chauffage 50/40ºC** (kW)
ROTO ECG 1000 P86 FC	2550	3-4,2	11.89	-	-
ROTO ECG 1500 P86 FC	3400	3-4,2	17.29	-	-
ROTO ECG 2000 P86 FC	5100	3-4,2	26.86	-	-
ROTO ECG 2500 P86 FC	5950	3-4,2	33.63	-	-
ROTO ECG 1000 P64 FC	2550	3-4,2	-	11.27	-
ROTO ECG 1500 P64 FC	3400	3-4,2	-	16.77	-
ROTO ECG 2000 P64 FC	5100	3-4,2	-	24.14	-
ROTO ECG 2500 P64 FC	5950	3-4,2	-	28.84	-

Eau chaude					
Modèle	**Débit d'air nominal** (m³/h)	**Hauteur d'installation recommandée** (m)	**Puissance de chauffage 80/60ºC** (kW)	**Puissance de chauffage 60/40ºC** (kW)	**Puissance de chauffage 50/40ºC** (kW)
ROTO ECG 1000 P54 FC	2550	3-4,2	-	-	11.5
ROTO ECG 1500 P54 FC	3400	3-4,2	-	-	17.86
ROTO ECG 2000 P54 FC	5100	3-4,2	-	-	25.24
ROTO ECG 2500 P54 FC	5950	3-4,2	-	-	31.38

60Hz

Ventilation seule		
Modèle	**Débit d'air nominal** (m³/h)	**Hauteur d'installation recommandée** (m)
ROTO ECG 1000 A FC	2700	3-4,2
ROTO ECG 1500 A FC	3600	3-4,2
ROTO ECG 2000 A FC	5400	3-4,2
ROTO ECG 2500 A FC	6300	3-4,2

Chauffage électrique			
Modèle	**Débit d'air nominal** (m³/h)	**Puissance de chauffage électrique 400Vx3** (kW)	**Hauteur d'installation recommandée** (m)
ROTO ECG 1000 E FC	2700	5/10/15	3-4,2
ROTO ECG 1500 E FC	3600	7,5/15/22,5	3-4,2
ROTO ECG 2000 E FC	5400	10/20/30	3-4,2
ROTO ECG 2500 E FC	6300	10/20/30	3-4,2

Eau chaude					
Modèle	**Débit d'air nominal** (m³/h)	**Hauteur d'installation recommandée** (m)	**Puissance de chauffage 80/60ºC** (kW)	**Puissance de chauffage 60/40ºC** (kW)	**Puissance de chauffage 50/40ºC** (kW)
ROTO ECG 1000 P86 FC	2550	3-4,2	11.89	-	-
ROTO ECG 1500 P86 FC	3400	3-4,2	17.29	-	-
ROTO ECG 2000 P86 FC	5100	3-4,2	26.86	-	-
ROTO ECG 2500 P86 FC	5950	3-4,2	33.63	-	-
ROTO ECG 1000 P64 FC	2550	3-4,2	-	11.27	-
ROTO ECG 1500 P64 FC	3400	3-4,2	-	16.77	-
ROTO ECG 2000 P64 FC	5100	3-4,2	-	24.14	-
ROTO ECG 2500 P64 FC	5950	3-4,2	-	28.84	-
ROTO ECG 1000 P54 FC	2550	3-4,2	-	-	11.5
ROTO ECG 1500 P54 FC	3400	3-4,2	-	-	17.86
ROTO ECG 2000 P54 FC	5100	3-4,2	-	-	25.24
ROTO ECG 2500 P54 FC	5950	3-4,2	-	-	31.38
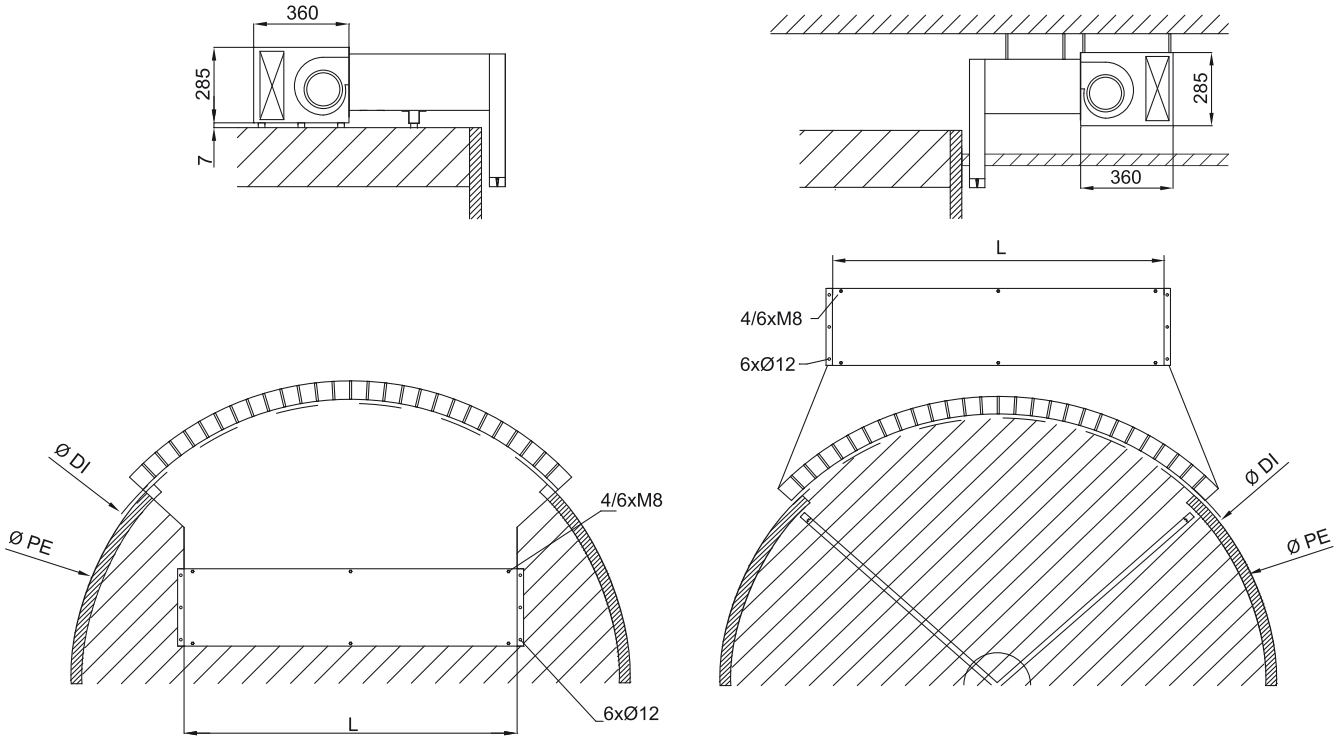
Dimensions