Caractéristiques

Les rideaux d'air Rotowind pour portes tournantes sont conçus pour s'adapter parfaitement à la courbure de la porte tournante. De ce fait, il peut être dit que chaque rideau d'air est unique. Ils sont montés discrètement au-dessus de la porte tournante dans deux configurations possibles et sont habituellement peints avec la même couleur que la porte tournante pour se combiner avec l'esthétique interne ou externe du bâtiment. Nous concevons également des rideaux d'air pour les grandes portes tournantes.

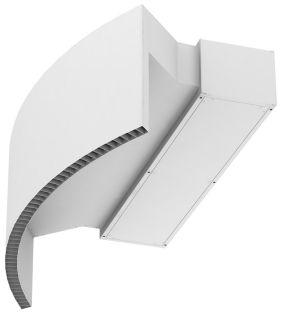

- Spécialement conçu pour être installé dans tous les types de portes tournantes. Deux dispositions possibles, dimensions adaptées.
- Construction du boitier autoportant en plaque d'acier galvanisé , fini en peinture époxy-polyester structurelle de couleur RAL9016 en standard.Les autres couleurs ou l'acier inoxydable sont disponibles sur commande.
- Large grille d'entrée en facettes évitant l'entretien intensif.
- Palettes circulaires en aluminium anodisé avec profil aérodynamique.
- Ventilateurs à double entrées centrifuges entraînés par moteur à rotor externe et à faible niveau de bruit. Sélecteur à 5 vitesses.Modèles EC assemblés avec des ventilateurs efficients à très basse consommation.
- Type "P" avec bobine chauffée à l'eau.Type "E" avec éléments électriques blindés à trois niveaux avec régulation intégrée. Type "A" sans chauffage, air uniquement.Bobine d'expansion DX optionnel.
- Inclus un contrôle Plug & Play avec un câble RJ45 de 7m et une télécommande infrarouge. En option : Clever Control (programmable, automatique, intelligent, économie d'énergie, Modbus RTU pour BMS...)

Spécifications

50Hz

Ventilation seule			
Modèle	**Débit d'air nominal** (m³/h)	**Hauteur d'installation recommandée** (m)	**Débit d'air nominal 208V** (m³/h)
ROTO G 1000 A	2400	3-4	-
ROTO G 1500 A	3200	3-4	-
ROTO G 2000 A	4800	3-4	-
ROTO G 2500 A	5600	3-4	-
ROTO ECG 1000 A	2700	3-4,2	-
ROTO ECG 1500 A	3600	3-4,2	-
ROTO ECG 2000 A	5400	3-4,2	-
ROTO ECG 2500 A	6300	3-4,2	-

Chauffage électrique								
Modèle	**Débit d'air nominal** (m³/h)	**Puissance de chauffage électrique 400Vx3** (kW)	**Hauteur d'installation recommandée** (m)	**Capacité de chauffage électrique 460Vx3** (kW)	**Capacité de chauffage électrique 480Vx3** (kW)	**Capacité de chauffage électrique 208Vx3** (kW)	**Capacité de chauffage électrique 575Vx3** (kW)	**Débit d'air nominal 208V** (m³/h)
ROTO G 1000 E	2400	5/10/15	3-4	-	-	-	-	-
ROTO G 1500 E	3200	7,5/15/22,5	3-4	-	-	-	-	-
ROTO G 2000 E	4800	10/20/30	3-4	-	-	-	-	-
ROTO G 2500 E	5600	10/20/30	3-4	-	-	-	-	-
ROTO ECG 1000 E	2700	5/10/15	3-4,2	-	-	-	-	-
ROTO ECG 1500 E	3600	7,5/15/22,5	3-4,2	-	-	-	-	-
ROTO ECG 2000 E	5400	10/20/30	3-4,2	-	-	-	-	-
ROTO ECG 2500 E	6300	10/20/30	3-4,2	-	-	-	-	-

Eau chaude

Modèle	Débit d'air nominal (m³/h)	Hauteur d'installation recommandée (m)	Puissance de chauffage 80/60ºC (kW)	Puissance de chauffage 60/40ºC (kW)	Puissance de chauffage 50/40ºC (kW)	Capacité de chauffage 80/60ºC (Ventilation 208Vx1) (kW)	Capacité de chauffage 60/40ºC (Ventilation 208Vx1) (kW)	Capacité de chauffage 50/40ºC (Ventilation 208Vx1) (kW)	Débit d'air nominal 208V (m³/h)
ROTO G 1000 P86	2250	3-4	11,04	-	-	-	-	-	-
ROTO G 1500 P86	3000	3-4	16,02	-	-	-	-	-	-
ROTO G 2000 P86	4500	3-4	24,92	-	-	-	-	-	-
ROTO G 2500 P86	5250	3-4	31,16	-	-	-	-	-	-
ROTO ECG 1000 P86	2550	3-4,2	11,89	-	-	-	-	-	-
ROTO ECG 1500 P86	3400	3-4,2	17,29	-	-	-	-	-	-
ROTO ECG 2000 P86	5100	3-4,2	26,86	-	-	-	-	-	-
ROTO ECG 2500 P86	5950	3-4,2	33,63	-	-	-	-	-	-
ROTO G 1000 P64	2250	3-4	-	10,42	-	-	-	-	-
ROTO G 1500 P64	3000	3-4	-	15,47	-	-	-	-	-
ROTO G 2000 P64	4500	3-4	-	22,29	-	-	-	-	-
ROTO G 2500 P64	5250	3-4	-	26,61	-	-	-	-	-
ROTO ECG 1000 P64	2550	3-4,2	-	11,27	-	-	-	-	-
ROTO ECG 1500 P64	3400	3-4,2	-	16,77	-	-	-	-	-
ROTO ECG 2000 P64	5100	3-4,2	-	24,14	-	-	-	-	-
ROTO ECG 2500 P64	5950	3-4,2	-	28,84	-	-	-	-	-
ROTO G 1000 P54	2250	3-4	-	-	10,56	-	-	-	-
ROTO G 1500 P54	3000	3-4	-	-	16,37	-	-	-	-
ROTO G 2000 P54	4500	3-4	-	-	23,15	-	-	-	-
ROTO G 2500 P54	5250	3-4	-	-	28,76	-	-	-	-
ROTO ECG 1000 P54	2550	3-4,2	-	-	11,5	-	-	-	-
ROTO ECG 1500 P54	3400	3-4,2	-	-	17,86	-	-	-	-
ROTO ECG 2000 P54	5100	3-4,2	-	-	25,24	-	-	-	-
ROTO ECG 2500 P54	5950	3-4,2	-	-	31,38	-	-	-	-

60Hz

	Ventilation seule		
Modèle	Débit d'air nominal (m³/h)	Hauteur d'installation recommandée (m)	Débit d'air nominal 208V (m³/h)
ROTO ECG 1000 A	2700	3-4,2	-
ROTO ECG 1500 A	3600	3-4,2	-
ROTO ECG 2000 A	5400	3-4,2	-
ROTO ECG 2500 A	6300	3-4,2	-

Chauffage électrique

Modèle	Débit d'air nominal (m³/h)	Puissance de chauffage électrique 400Vx3 (kW)	Hauteur d'installation recommandée (m)	Capacité de chauffage électrique 460Vx3 (kW)	Capacité de chauffage électrique 480Vx3 (kW)	Capacité de chauffage électrique 208Vx3 (kW)	Capacité de chauffage électrique 575Vx3 (kW)	Débit d'air nominal 208V (m³/h)
ROTO ECG 1000 E	2700	5/10/15	3-4,2	-	-	-	-	-
ROTO ECG 1500 E	3600	7,5/15/22,5	3-4,2	-	-	-	-	-
ROTO ECG 2000 E	5400	10/20/30	3-4,2	-	-	-	-	-
ROTO ECG 2500 E	6300	10/20/30	3-4,2	-	-	-	-	-

				Eau chaude					
Modèle	Débit d'air nominal (m³/h)	Hauteur d'installation recommandée (m)	Puissance de chauffage 80/60ºC (kW)	Puissance de chauffage 60/40ºC (kW)	Puissance de chauffage 50/40ºC (kW)	Capacité de chauffage 80/60ºC (Ventilation 208Vx1) (kW)	Capacité de chauffage 60/40ºC (Ventilation 208Vx1) (kW)	Capacité de chauffage 50/40ºC (Ventilation 208Vx1) (kW)	Débit d'air nominal 208V (m³/h)
ROTO ECG 1000 P86	2550	3-4,2	11,89	-	-	-	-	-	-
ROTO ECG 1500 P86	3400	3-4,2	17,29	-	-	-	-	-	-
ROTO ECG 2000 P86	5100	3-4,2	26,86	-	-	-	-	-	-
ROTO ECG 2500 P86	5950	3-4,2	33,63	-	-	-	-	-	-
ROTO ECG 1000 P64	2550	3-4,2	-	11,27	-	-	-	-	-
ROTO ECG 1500 P64	3400	3-4,2	-	16,77	-	-	-	-	-
ROTO ECG 2000 P64	5100	3-4,2	-	24,14	-	-	-	-	-
ROTO ECG 2500 P64	5950	3-4,2	-	28,84	-	-	-	-	-
ROTO ECG 1000 P54	2550	3-4,2	-	-	11,5	-	-	-	-
ROTO ECG 1500 P54	3400	3-4,2	-	-	17,86	-	-	-	-
ROTO ECG 2000 P54	5100	3-4,2	-	-	25,24	-	-	-	-
ROTO ECG 2500 P54	5950	3-4,2	-	-	31,38	-	-	-	-
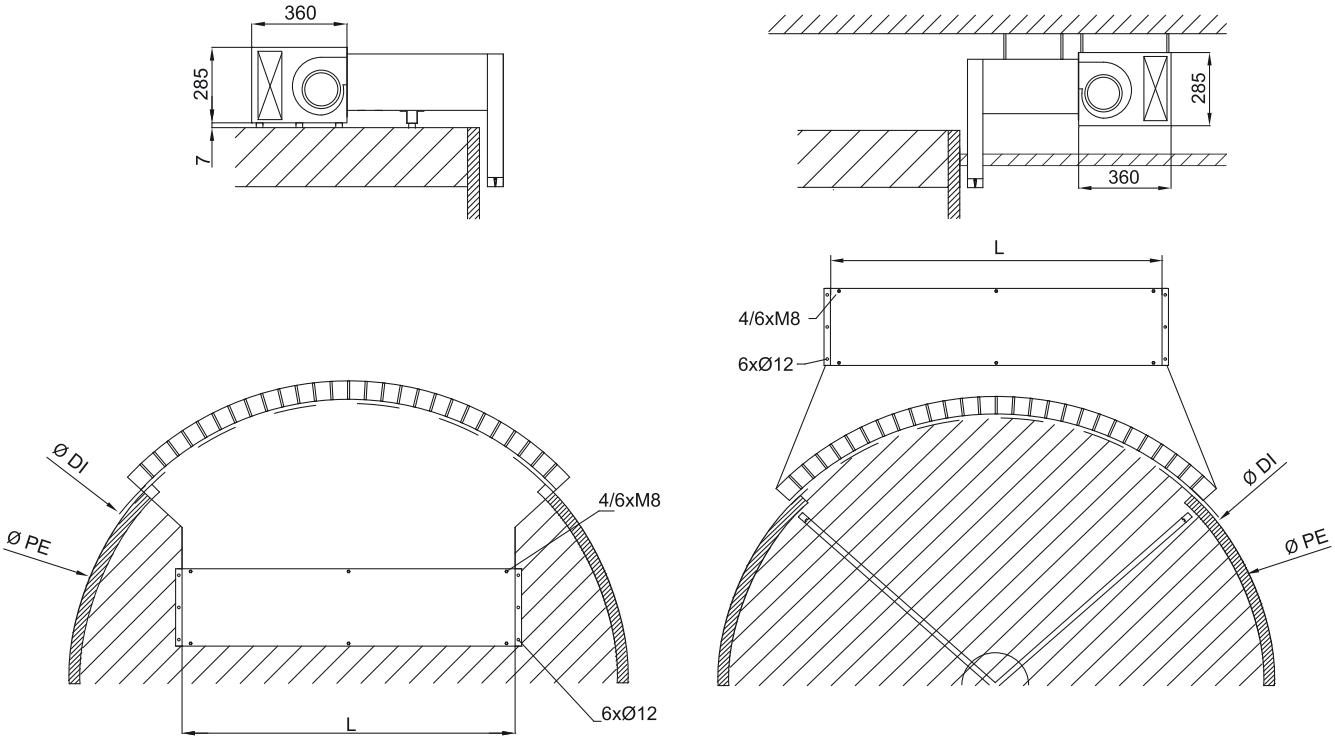
Dimensions