Caractéristiques

Le rideau d'air Minibel est recommandé pour les ouvertures jusqu'à 1,8 m de hauteur, comme les petites portes, les kiosques ou les fenêtres. Peut également être utilisé comme un chauffage électrique de porte pour les entrées plus hautes afin de fournir un accueil chaleureux

- Construction du boitier autoportant en plaque d'acier galvanisé , fini en peinture époxy-polyester structurelle de couleur RAL9016 en standard.Les autres couleurs sont disponibles sur commande.
- Palettes en aluminium anodisé avec profil aérodynamique..
- Ventilateurs axiaux compacts, faible niveau de bruit
- Type "E" avec élément électrique blindé.Type "A" sans chauffage, air uniquement.
- Interrupteur intégré pour le contrôle de la ventilation et du chauffage.
- Connexion intégrée par câble de 1.5m de long. Support mural inclus.

Spécifications

50Hz

Ventilation seule		
Modèle	**Débit d'air nominal** (m³/h)	**Hauteur d'installation recommandée** (m)
MIN 600 A	420	1,8
MIN 900 A	630	1,8

Chauffage électrique			
Modèle	**Débit d'air nominal** (m³/h)	**Puissance de chauffage électrique 230Vx1** (kW)	**Hauteur d'installation recommandée** (m)
MIN 600 E230	420	2,5	1,8
MIN 900 E230	630	3,2	1,8

Dimensions

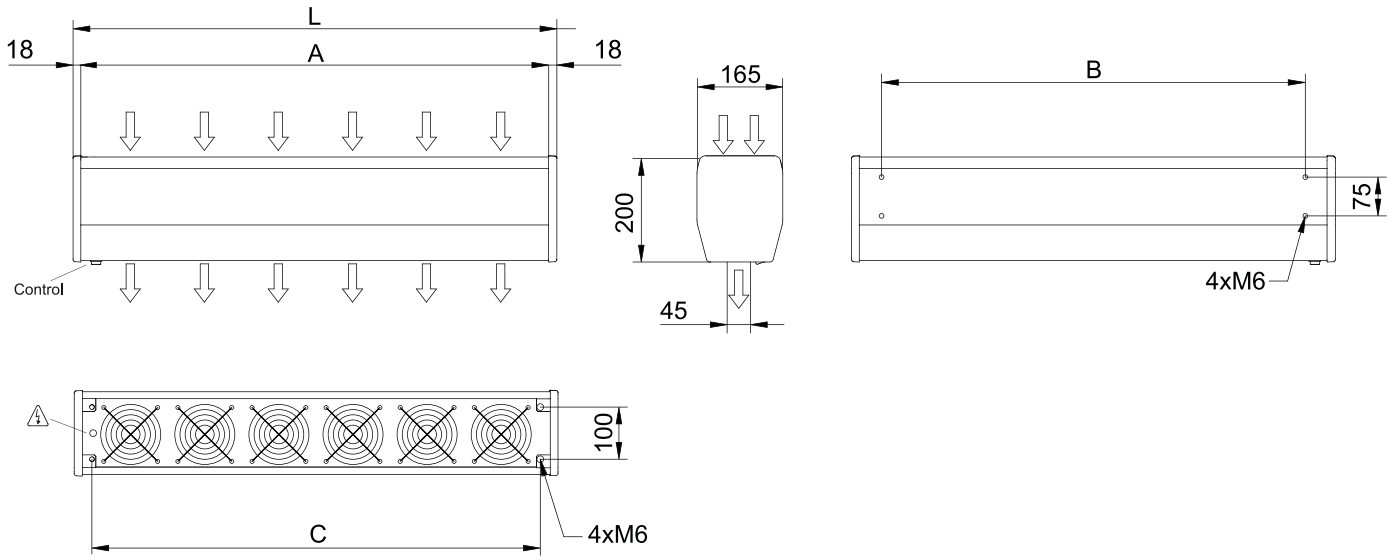

	L	A	B	C
MIN 600	636	600	520	566
MIN 900	936	900	820	866