Caractéristiques

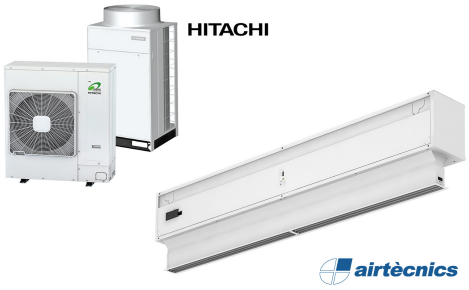

- Rideau d'air avec pompe à chaleur économie d'énergie : Jusqu'à 70% de réduction de coûts et d'émission de CO2 (mode chauffage).
- Spécialement conçu pour les applications où le corps du rideau d'air doit être installé à l'intérieur d'une colonne ou d'une cloison pour des raisons architecturales.
- Construction du boitier autoportant en plaque d'acier galvanisé , fini en peinture époxy-polyester structurelle de couleur RAL9016 en standard.Les autres couleurs ou l'acier inoxydable sont disponibles sur commande.
- Le flux d'air d'Invisair suit une ligne droite depuis la grille d'entrée jusqu'à la décharge. La zone d'entrée à l'intérieur d'une colonne ou d'une cloison doit être conçu avec une grille appropriée, fournie par tiers.
- Palettes en aluminium anodisé avec profil aérodynamique., ajustable de 0 à 15° sur chaque côté.
- Ventilateurs à double entrées centrifuges entraînés par moteur à rotor externe et à faible niveau de bruit. Sélecteur à 5 vitesses.Modèles EC assemblés avec des ventilateurs efficients à très basse consommation.
- Ne comprend que la bobine chauffante d'expansion directe avec capteurs de température installés.
- Contrôle avancé Plug&Play. Inclut : Contrôle PRO avancé avec écran LCD et thermostat intégré, contact de porte, câble RJ11 de 7m et télécommande.
- DX 1:1:
  Prêt à être connecté à l'unité de pompe à chaleur extérieure HITACHI Inverter (R410A/R32) avec valve d'expansion. Requière le KIT d'interface HITACHI DX adapté au rideau d'air et commande programmable .
- DX VRF:
  Prêt à être connecté à l'unité de pompe à chaleur extérieure HITACHI VRF (R410A) avec valve d'expansion. Requière le KIT d'interface HITACHI VRF adapté au rideau d'air et commande programmable .

Spécifications

50Hz

Pompe à chaleur - DX 1:1				
Modèle	**Débit d'air nominal** (m³/h)	**Unité d'extérieur 230Vx1**	**Unité d'extérieur 400Vx3**	**Hauteur d'installation recommandée** (m)
IECG 1000 DX8-HI	2190	RAS-3HVNC1	-	3-4,2
IECG 1500 DX13-HI	2920	RAS-5HVNC1E	RAS-5HNC1E	3-4,2
IECG 1500 DX15-HI	2920	RAS-6HVNC1E	RAS-6HNC1E	3-4,2
IECG 2000 DX22-HI	4380	-	RAS-8HNCE	3-4,2
IECG 2500 DX22-HI	5110	-	RAS-8HNCE	3-4,2
IECG 2500 DX28-HI	5110	-	RAS-10HNCE	3-4,2
IECG 3000 DX28-HI	5840	-	RAS-10HNCE	3-4,2

Pompe â chaleur - VRF		
Modèle	**Débit d'air nominal** (m³/h)	**Hauteur d'installation recommandée** (m)
IECG 1000 VRF10-HI	2190	3-4,2
IECG 1500 VRF13-HI	2920	3-4,2
IECG 1500 VRF15-HI	2920	3-4,2
IECG 2000 VRF20-HI	4380	3-4,2
IECG 2000 VRF24-HI	4380	3-4,2
IECG 2500 VRF25-HI	5110	3-4,2
IECG 2500 VRF29-HI	5110	3-4,2
IECG 3000 VRF29-HI	5840	3-4,2

60Hz

Pompe à chaleur - DX 1:1				
Modèle	**Débit d'air nominal** (m³/h)	**Unité d'extérieur 230Vx1**	**Unité d'extérieur 400Vx3**	**Hauteur d'installation recommandée** (m)
IECG 1000 DX8-HI	2190	RAS-3HVNC1	-	3-4,2
IECG 1500 DX13-HI	2920	RAS-5HVNC1E	RAS-5HNC1E	3-4,2
IECG 1500 DX15-HI	2920	RAS-6HVNC1E	RAS-6HNC1E	3-4,2
IECG 2000 DX22-HI	4380	-	RAS-8HNCE	3-4,2
IECG 2500 DX22-HI	5110	-	RAS-8HNCE	3-4,2
IECG 2500 DX28-HI	5110	-	RAS-10HNCE	3-4,2
IECG 3000 DX28-HI	5840	-	RAS-10HNCE	3-4,2

Pompe â chaleur - VRF		
Modèle	**Débit d'air nominal** (m³/h)	**Hauteur d'installation recommandée** (m)
IECG 1000 VRF10-HI	2190	3-4,2
IECG 1500 VRF13-HI	2920	3-4,2
IECG 1500 VRF15-HI	2920	3-4,2
IECG 2000 VRF20-HI	4380	3-4,2
IECG 2000 VRF24-HI	4380	3-4,2
IECG 2500 VRF25-HI	5110	3-4,2
IECG 2500 VRF29-HI	5110	3-4,2
IECG 3000 VRF29-HI	5840	3-4,2

Dimensions

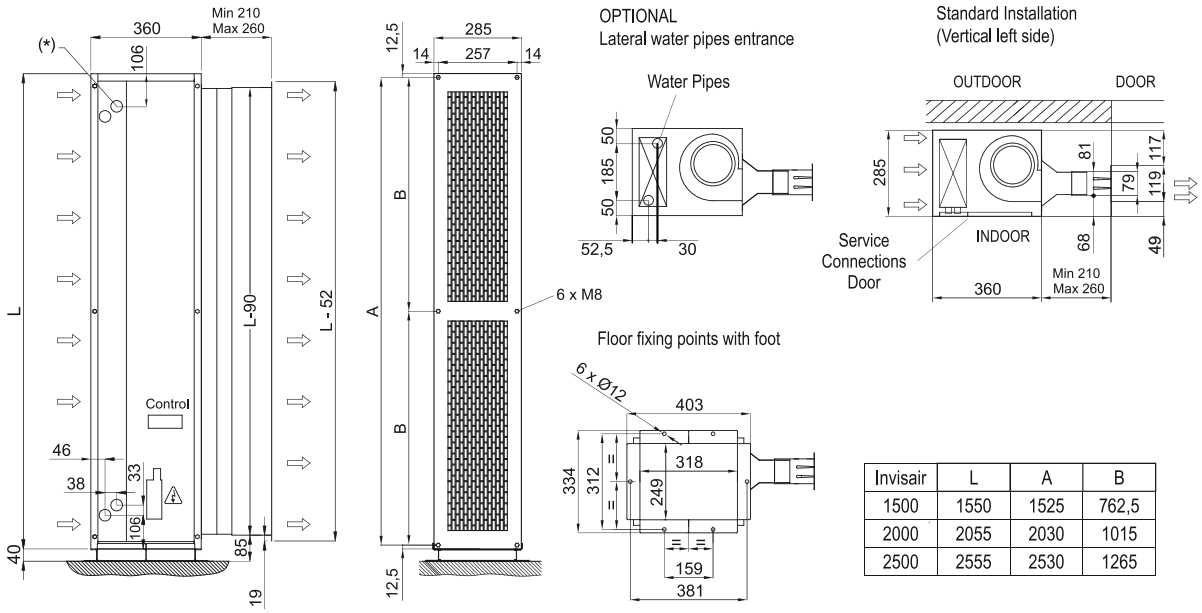

Invisair	L	A	B
1500	1550	1525	762,5
2000	2055	2030	1015
2500	2555	2530	1265